4. Установите смеситель, используя прокладки.

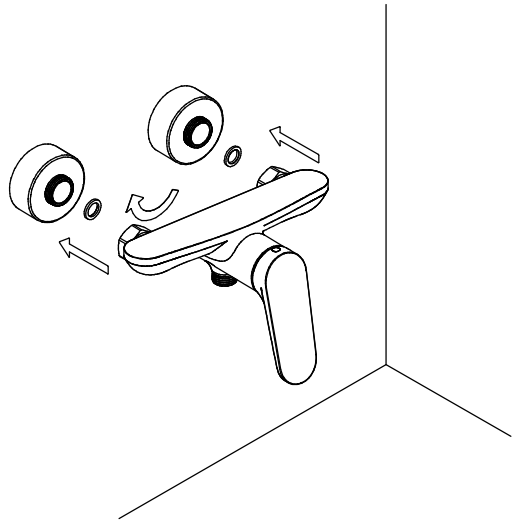

5. Монтаж завершен.

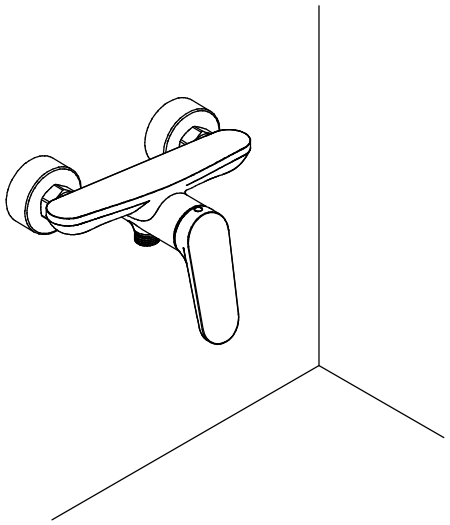

Изготовлено по заказу: ООО «Керама Марацци»
Адрес: 302024, Россия, г. Орёл, Итальянская ул. стр.5
Изготовитель: «Каилли Энтерпрайз (Сямынь) ООО»
Адрес: No. № 9, Уаншунь Роуд, Синьян лэнд. Зона Хайцан, Сямэнь, Фуцзянь, Китай, 361028

kerama-marazzi.com
KERAMA MARAZZI

Смеситель Тондо для душа TO.2504.KM
Инструкция по монтажу

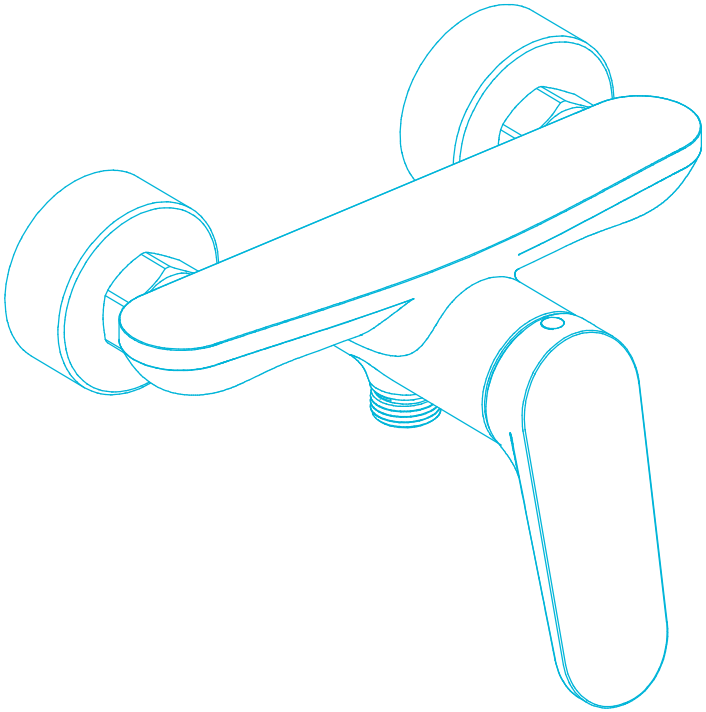

Потребуется дополнительный инвентарь для надежного монтажа изделия, который не входит в комплект поставки.

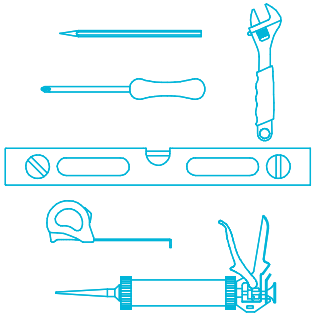

KERAMA MARAZZI

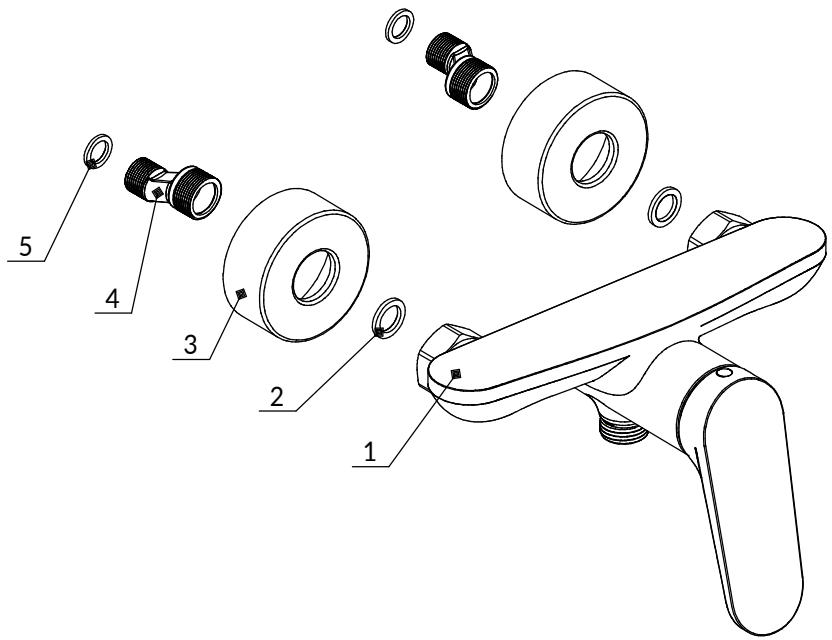

№	Элементы, входящие в комплект	Количество
1	Смеситель	1
2	Резиновая прокладка	2
3	Декоративный отражатель	2
4	Эксцентриковый переходник	2
5	Резиновая прокладка	2

№	Технические характеристики	Значение
1	Дипазон рабочего давления	0,03 - 0,5 Мпа
2	Диапазон рекомендованного давления	0,3 - 0,5 Мпа
3	Диапазон рекомендованной температуры воды	4 °C - 65 °C
4	Расход воды	19,7 л/мин при рабочем давлении 0,3 Мпа
5	Размер резьбы для подключения к водопроводной сети	1/2"
6	Область применения	для холодной и горячей воды
7	Материал корпуса	латунь
8	Материал присоединительных деталей к водопроводной сети	латунь

KERAMA MARAZZI

1. Намотайте фум-ленту на резьбу эксцентриковых переходников.

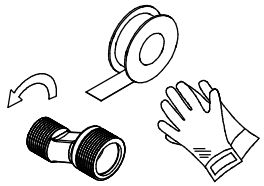

2. Вкрутите эксцентриковые переходники в водорозетки.

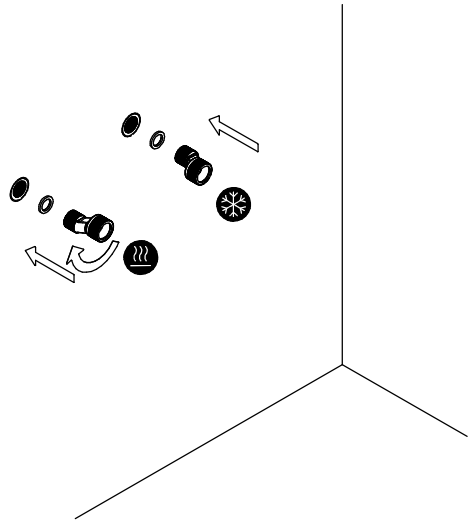
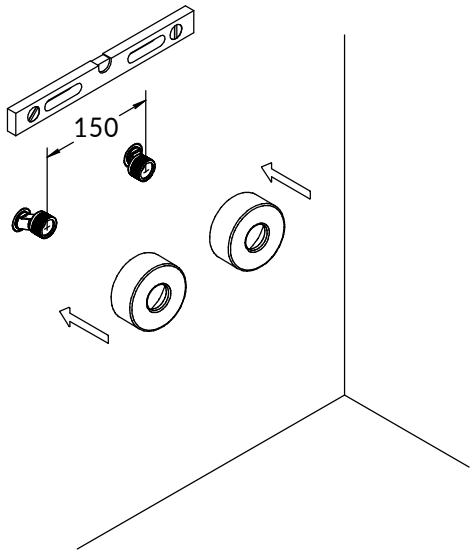
3. Отрегулируйте положение и наденьте некоративные отражатели.